IP54

Bezrámový design

PIR sensor & Photocell sensor

DIM

SD

Rýchla a jednoduchá montáž

CE RoHS

SD

Rýchla a jednoduchá montáž

Biely polykarbonát

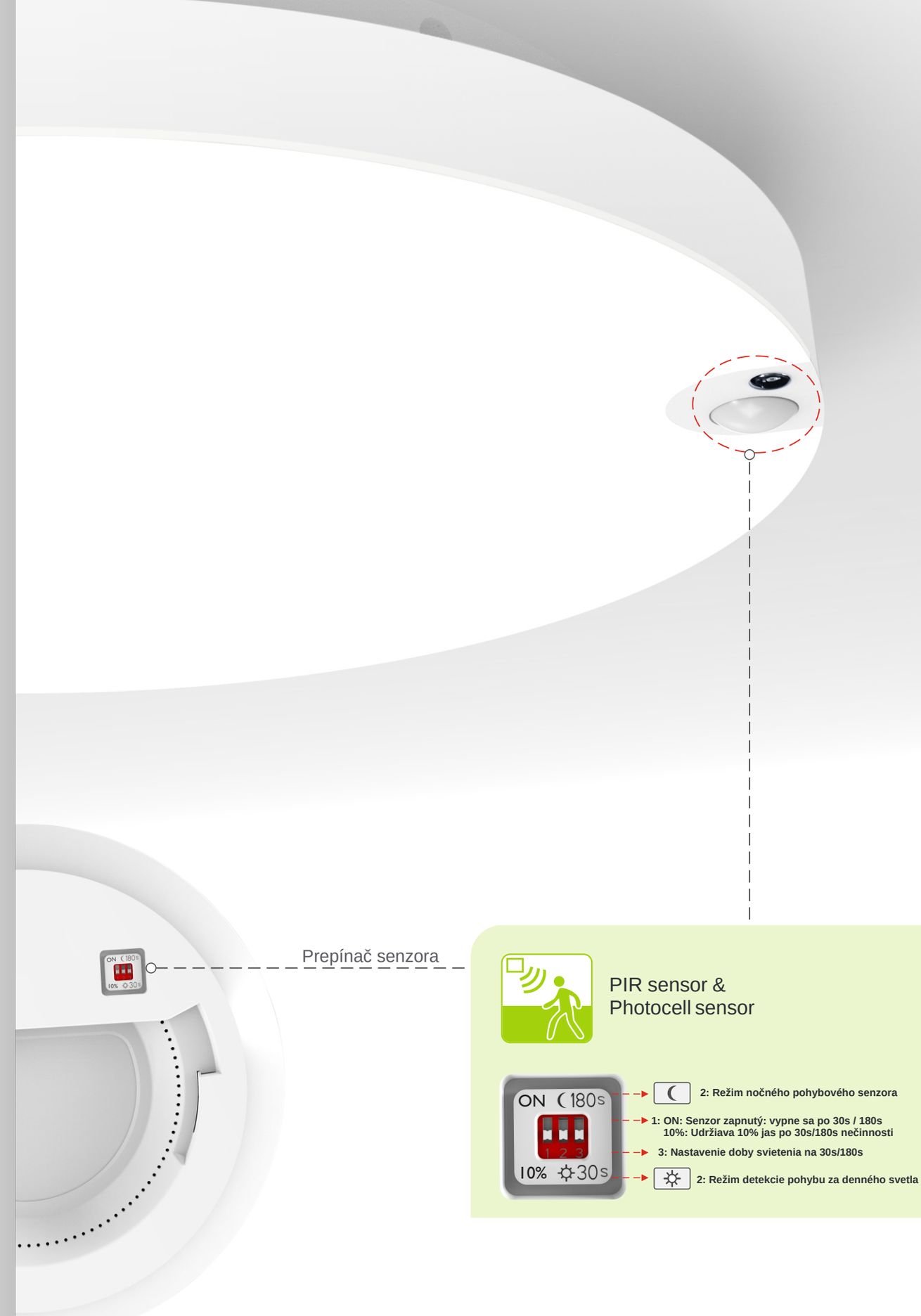

Prepínač senzora

PIR sensor &
Photocell sensor

2: Režim nočného pohybového senzora

1: ON: Senzor zapnutý: vypne sa po 30s / 180s
10%: Udržiava 10% jas po 30s/180s nečinnosti

3: Nastavenie doby svietenia na 30s/180s

2: Režim detekcie pohybu za denného svetla

SD 18W

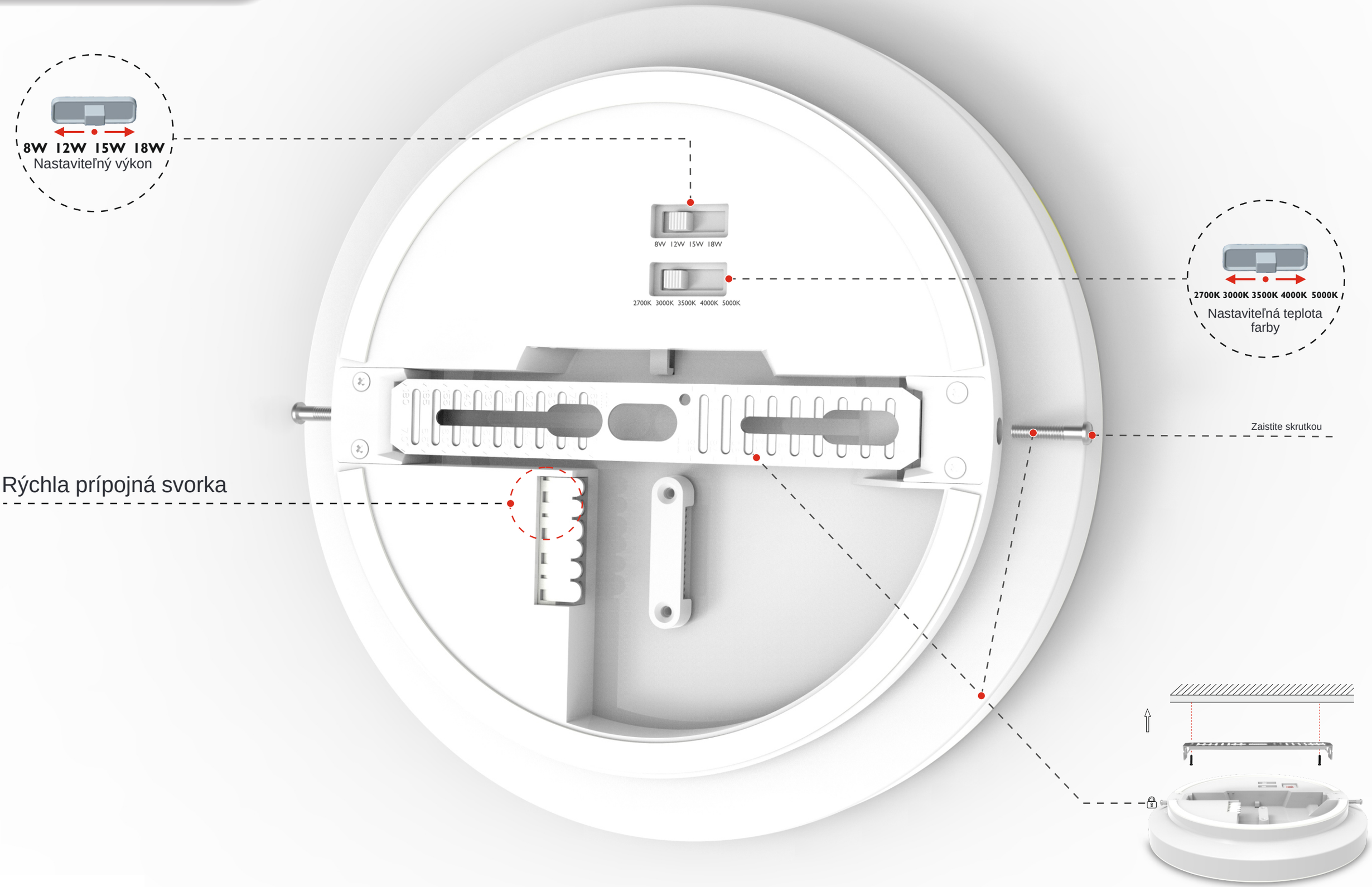
8W 12W 15W 18W
Nastaviteľný výkon
8W 12W 15W 18W
2700K 3000K 3500K 4000K 5000K
2700K 3000K 3500K 4000K 5000K
Nastaviteľná teplota farby
Zaistite skrutkou
Rýchla prípojná svorka

SD 32W

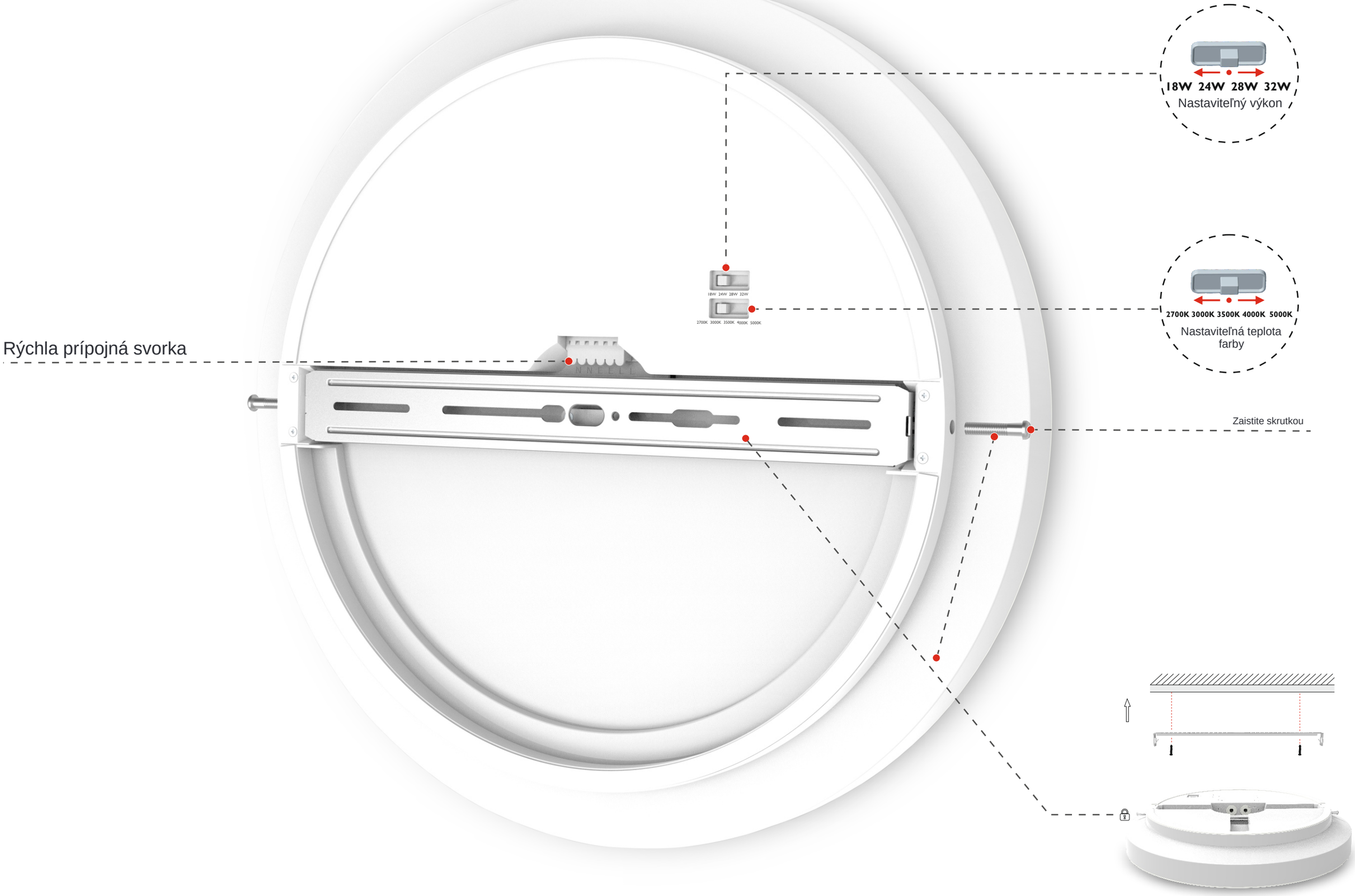
18W 24W 28W 32W
Nastaviteľný výkon
2700K 3000K 3500K 4000K 5000K
Nastaviteľná teplota farby
Rýchla prípojná svorka
Zaistite skrutkou

Povrchová montáž

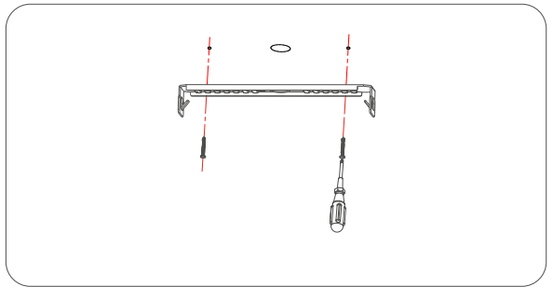

1. Pripevnite montážnu konzolu na strop.

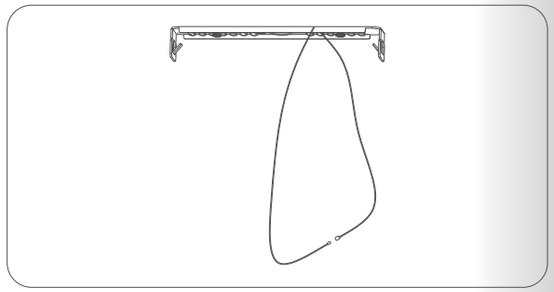

2. Po upevnení montážnej konzoly.

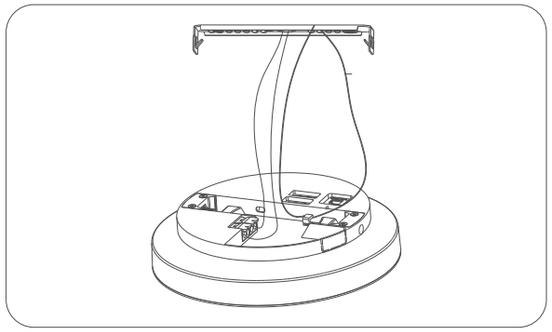

3. Prevlečte bezpečnostné lanko cez otvor na lampe
   a pripojte napájací vodič k svorkovnici na lampe.

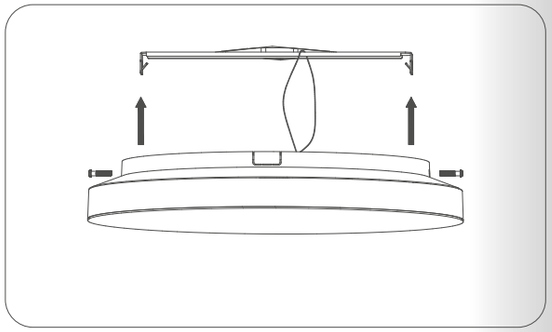

4. Zatlačte lampu smerom nahor podľa šípky, ako je zobrazené
   vyššie, a pripojte napájací vodič k svorkovnici lampy
   .

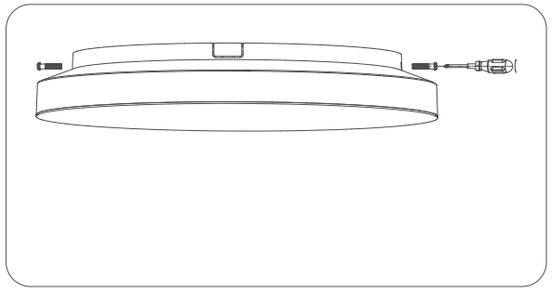

5. Zaistite skrutkami.

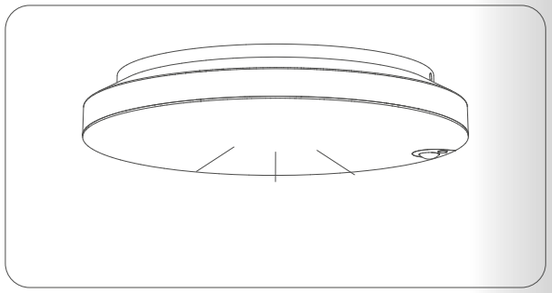

6. Zapnite hlavný istič, aby ste rozsvietili svietidlo.

Montáž môže vykonávaťiba autorizovaná osoba a v súlade s montážnym návodom.
Akákoľvek iná inštalácia sa považuje za nesprávnu.
Uistite sa, že svietidlo je vždy pred inštaláciou odpojené od elektrického napätia.
Nepoužívajte svietidlo v prípade, že došlo k jeho poškodeniu alebo k poškodeniu prívodného kábla.
Prípadné technické zmeny sú vyhradené bez predchádzajúceho upozornenia.
Nevyhadzujte svietidlo ani jeho časti do domového odpadu, ale recyklujte ich správnym spôsobom.